Quality Maker®
Restarsolar, power the life



直流汇流箱
交流配电箱
交/直流一体箱

CATALOG
目录

01
配电箱展示 ---------- 02

02
配电箱外形及安装尺寸 ---------- 03

03
直流汇流箱 ---------- 04-06

04
交流配电箱 ---------- 07-08

05
交、直流配电箱 ---------- 09-11

06
选型表 ---------- 12

配电箱展示



・底壳、面框采用PC新料，透明面盖采用PC新料，具有韧性好、强度高、抗冲击性好，使用寿命长等特性。
・适用于防水、防尘、防腐蚀等各种户内、户外场所

产品优点

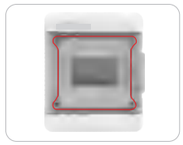

IP65防护等级

1、面盖和底壳均有防水密封条包裹住，防水性能更佳
2、固定螺丝在防水条内部,提高防水性能



预留功能贴位置

面框预留功能贴位置，贴上功能贴后,清晰的查看元器件控制区域



锁扣功能

预留安装防盗锁



回路挡板结构

面框左、右两侧自带回路挡板具有部分填充功能，且便于拆卸



面框松不脱结构

固定面框为松不脱螺丝，松开面框后,螺丝不会遗漏



铜端子组件

端子座能通过960°C灼热丝试验安全性能有保障

配电箱外形及安装尺寸

4位配电箱

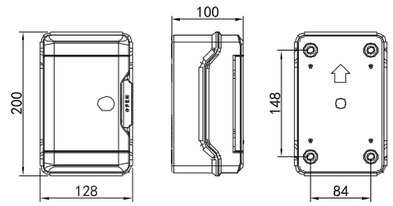

6位配电箱

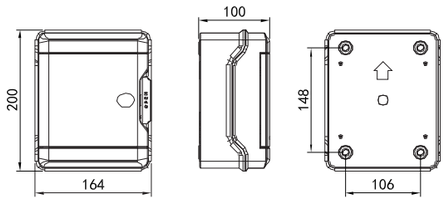

9位配电箱

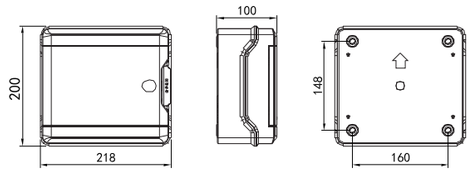

13位配电箱

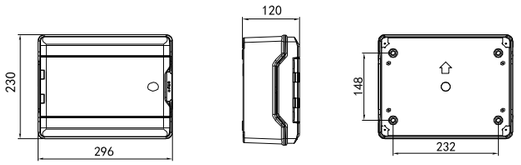

15位配电箱

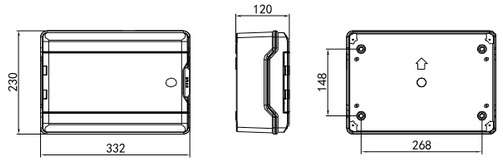

18位配电箱

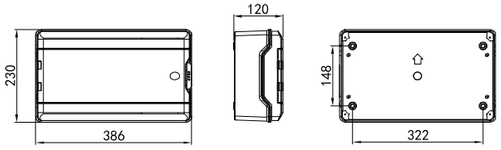

26位配电箱

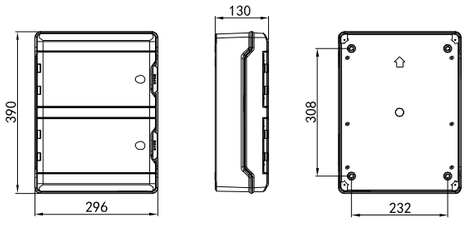

39位配电箱

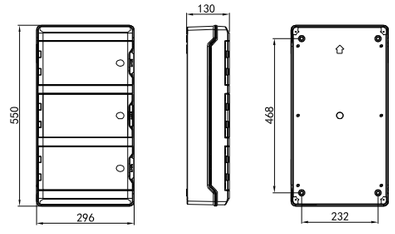

单位：mm

型号规格	CXJB-1-1	CXJB-2-1	CXJB-2-2	CXJB-4-2	CXJB-3-1	CXJB-6-2
通用参数						
输入串数	1 串	2 串	2 串	4 串	3 串	6 串
输出串数	1 串	1 串	2 串	2 串	1 串	2 串
单串最大输出工作电压	1000V	1000V	1000V	1000V	1000V	1000V
单串最大输出工作电流	16A	32A	16A	32A	48A	48A
配电箱						
材料类型	聚碳酸酯PC					
防护等级	IP65					
冲击防护等级	IK08					
箱体尺寸(mm)	219×200×100(9P)	296×230×120(13P)	332×230×120(15P)	296×550×130(26P)	332×230×120(15P)	296×550×130(26P)
直流输入电缆规格	4mm²	4mm²	4mm²	4mm²	4mm²	4mm²
直流输出电缆规格	4mm²	4mm²	4mm²	4mm²	6mm²	6mm²
输入、输出端接线方式	防水格兰头（默认）、MC4接头（选配）					
直流保护开关	直流隔离开关				直流微型断路器	
额定绝缘电压 Ui	1500V				1200V	
额定工作电压 Ue	1000V				1000V	
额定工作电流 Ie	32A（一串接入）、16A（两串接入）				63A	
执行标准	IEC/EN 60947-3				IEC/EN 60947-2	
相关认证	CE				CE	
直流浪涌保护器						
最大可持续工作电压 Ucpv	1000V					
最大放电电流 Imax	40kA					
结构	3P					
使用类别	T2（默认）、T1+T2（选配）					
相关认证	CE					
直流熔断器						
额定工作电压 Ue	1000V					
额定工作电流 Ie	15A					
熔芯尺寸(mm)	10×38mm					
相关认证	CE					
工作环境						
工作温度	-20℃~+60℃					
湿度	99%					
高度	2000M					
安装方式	壁挂式					

CXJB-1-1

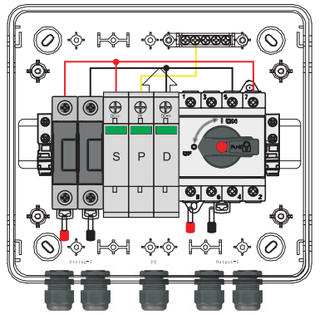

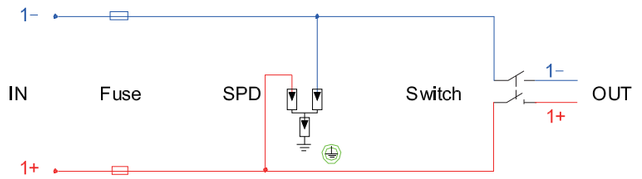

CXJB-2-1

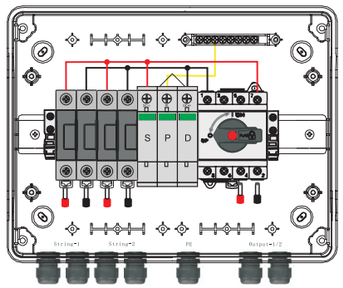

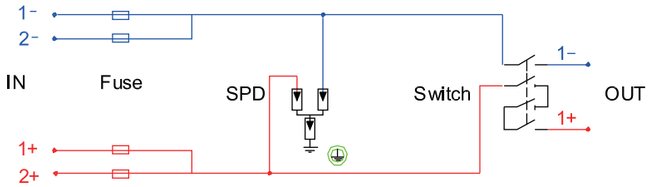

CXJB-2-2

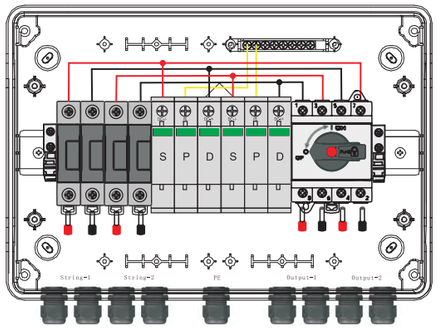

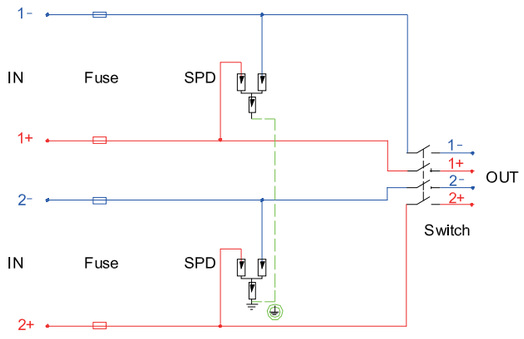

RTJB-3-1

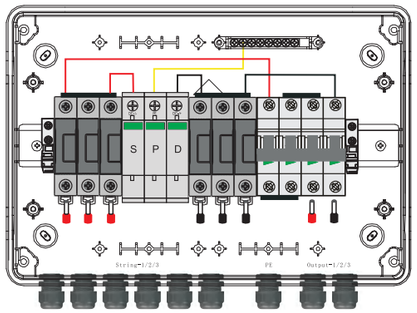

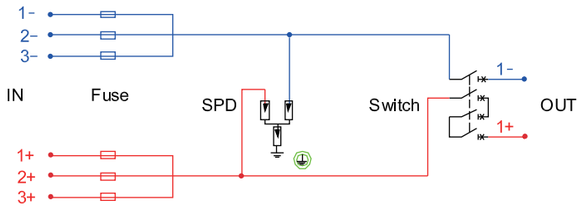

RTJB-4-2

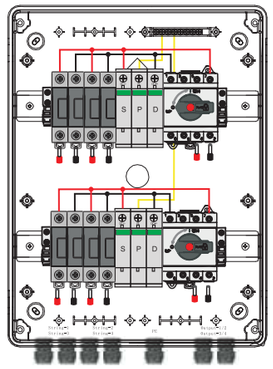

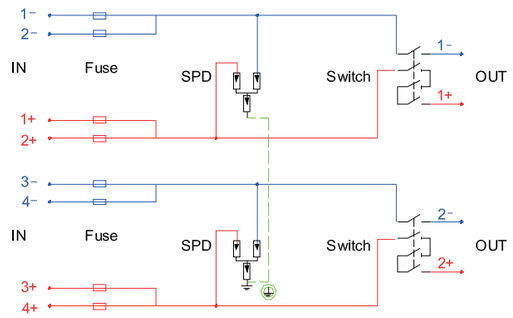

RTJB-6-2

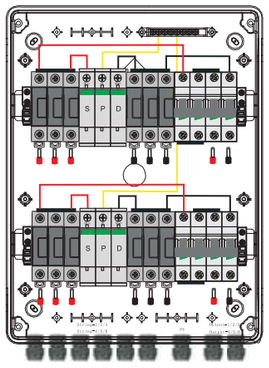

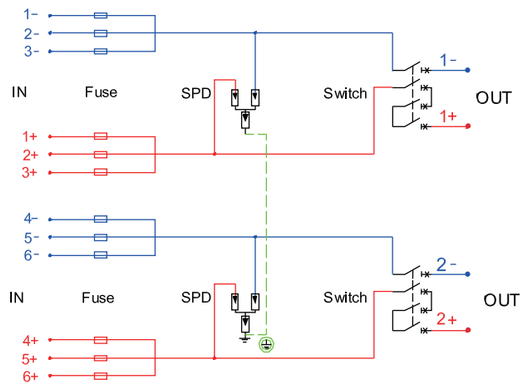

型号规格	RTDB-S3	RTDB-S6	RTDB-T10	RTDB-T20
通用参数				
额定工作电压 Ue	230 VAC	230 VAC	400 VAC	400 VAC
额定工作电流 Ie	**16 A**	**32 A**	**20 A**	**40 A**
配电箱参数				
材料类型	聚碳酸酯PC			
防护等级	IP65			
冲击防护等级	**IK08**			
箱体尺寸(mm)	164×200×100(6P)		296×230×120(13P)	
直流输入电缆规格	6mm²		6mm²	
直流输出电缆规格	6mm²		6mm²	
输入、输出端接线方式	防水格兰头			
交流微断				
额定工作电压 Ue	230 VAC		400 VAC	
额定工作电流 Ie	**16A**	**32A**	**20A**	**40A**
极数	2P		4P	
分断能力	**6kA**		**6kA**	
执行标准	IEC/EN 60947-2			
相关认证	CE			
剩余电流动作断路器RCCB				
额定工作电压 Ue	230 VAC		400 VAC	
额定工作电流 Ie	**25A**	**40A**	**25A**	**40A**
极数	2P		4P	
漏电类型	**A**		**A**	
剩余电流动作值	100mA		100mA	
执行标准	IEC/EN 61008-1			
相关认证	CE			
交流浪涌保护器				
最大可持续工作电压 Ucpv	275 VAC		440 VAC	
最大放电电流 Imax	**40kA**			
结构	2P		4P	
使用类别	T2（默认）、T1+T2（选配）			
相关认证	CE			
工作环境				
工作温度	-20℃~+60℃			
湿度	**99%**			
高度	**2000M**			
安装方式	壁挂式			

RTDB-S3 / RTDB-S6

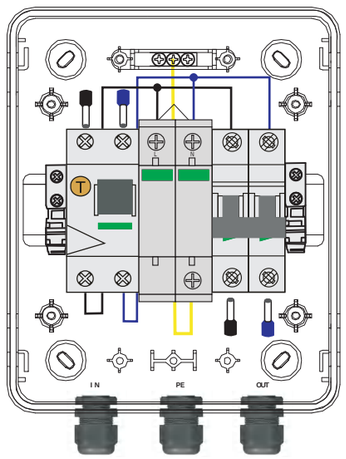

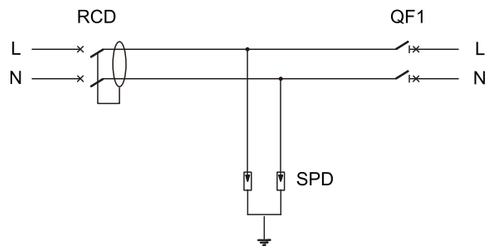

RTDB-T10 / RTDB-T20

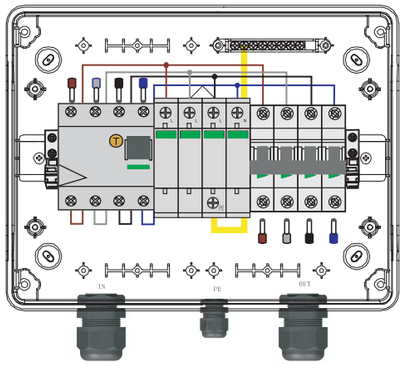

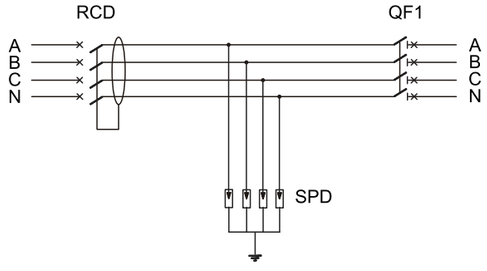

型号规格	RT-JDB-1-1/S3	RT-JDB-2-2/S6	RT-JDB-2-2/T10	RT-JDB-2-2/T20
直流侧参数				
输入串数	1 串	2 串	2 串	2 串
输出串数	1 串	2 串	2 串	2 串
单串最大输出工作电压	**1000V**	**1000V**	**1000V**	**1000V**
单串最大输出工作电流	**16A**	**16A**	**16A**	**16A**
交流侧参数				
额定工作电压 Ue	230 VAC	230 VAC	400 VAC	400 VAC
额定工作电流 Ie	**16 A**	**32 A**	**20 A**	**40 A**
配电箱参数				
材料类型	聚碳酸酯PC			
防护等级	IP65			
冲击防护等级	**IK08**			
箱体尺寸(mm)	332×230×120(15P)	386×230×120(18P)	296×550×130(26P)	
直流输入电缆规格	4mm²			
直流输出电缆规格	4mm²			
输入、输出端接线方式	防水格兰头（默认）、MC4接头（选配）			
其他元器件参数				
参考型号	CXJB-1-1 + CXDB-S3	CXJB-2-2 + CXDB-S6	CXJB-2-2 + CXDB-T10	CXJB-2-2 + CXDB-T20

RT-JDB-1-1/S3

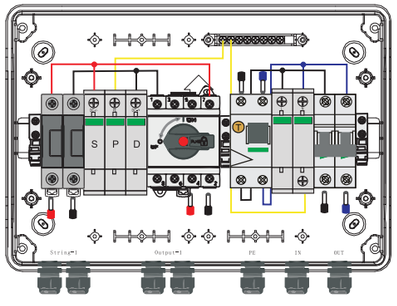

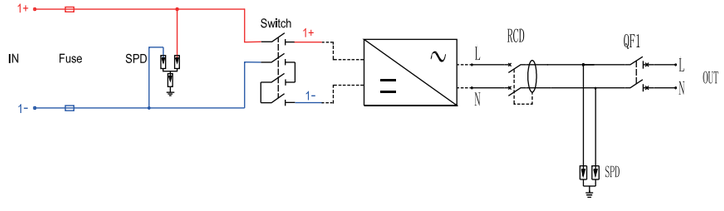

RT-JDB-2-2/S6

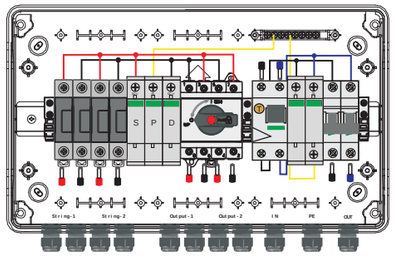

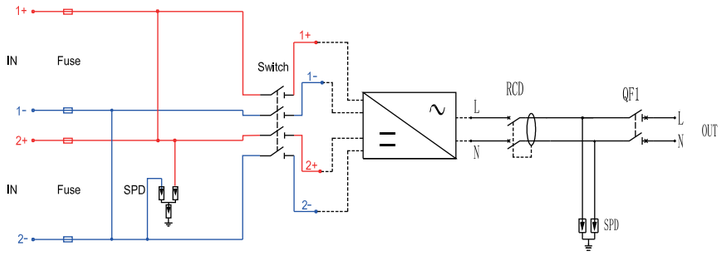

RT-JDB-2-2/T10

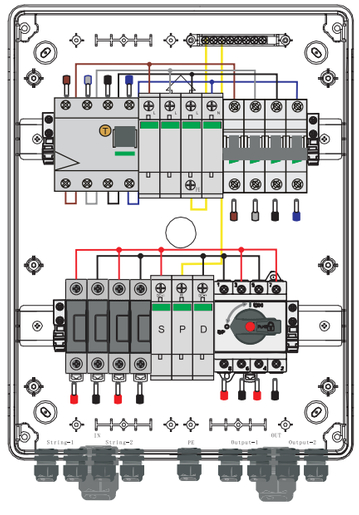

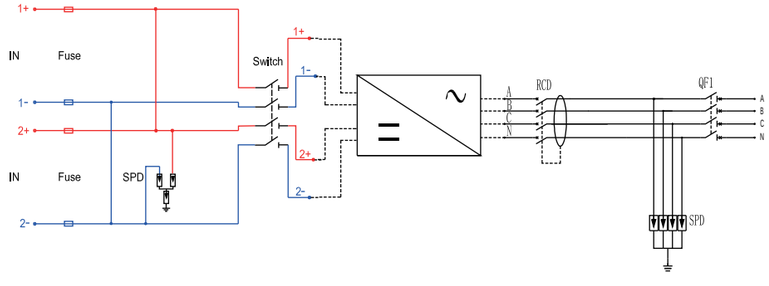

RT-JDB-2-2/T20

