DZ47NLE剩余电流动作断路器

功能和特性



DZ47NLE	-	125	1P	C	80	30mA
产品名称		壳架等级	极数	脱扣曲线	额定电流（A）	额定剩余动作电流（mA）
剩余电流动作断路器		125	1P+N 2P 3P 3P+N 4P	C D	63A 80A 100A 125A	30mA、50mA 75mA、100mA 150mA、200mA 300mA

技术参数

壳架等级额定电流	125A
极数	1P+N，2P，3P，3P+N，4P
额定电流	63A、80A、100A、125A
额定电压	AC230V（1P+N、2P），AC400V（3P、3P+N、4P）
额定工作频率	50Hz
额定冲击耐受电压	4kV
额定短路分断能力	10000A
运行短路分断能力	7500A
额定剩余动作电流	30mA、50mA、75mA、100mA、150mA、200mA、300mA
瞬时脱扣类型	Ii=8In(C)、Ii=10In、Ii=12In(D)
机械寿命	20000次
电气寿命	6000（In≤100A），4000（In＞100A）

产品尺寸

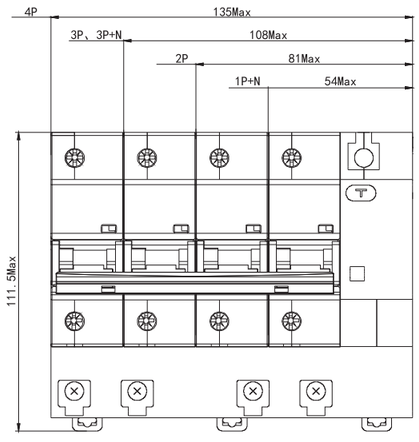

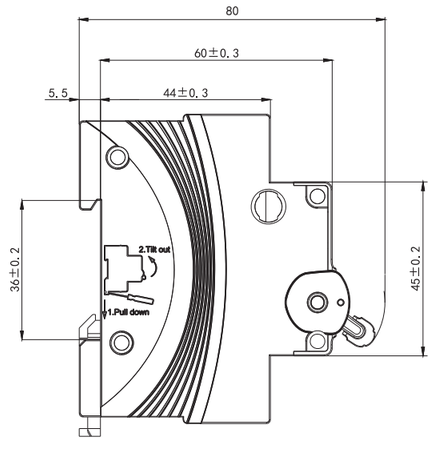

DZ47NL1剩余电流动作断路器

功能和特性



DZ47NL1	-	100	/	2P	40A	30mA
产品名称		壳架等级		极数	额定电流（A）	额定剩余动作电流
电磁式剩余电流动作断路器		100		2P 4P	6A、25A 32A、40A 50A、63A 80A、100A 125A	10mA (16A,25A,32A,40A), 30mA,50mA 100mA,300mA

技术参数

标　准	GB/T 16916.1、GB/T 16916.21、IEC61008-1
额定电压	240V(2P)、415V(4P)
额定绝缘电压	500V
额定冲击耐受电压	4kV
极　数	2P、4P
额定电流	16A,25A, 32A,40A,50A, 63A ,80A,100A
额定剩余电流	10mA(16A,25A,32A,40A),30mA,50mA,100mA,300mA
类　型	AC型、A型
额定接通分断能力	1000A
额定剩余接通分断能力	1000A
额定限制短路能力	10kA
额定剩余限制短路能力	10kA

产品尺寸

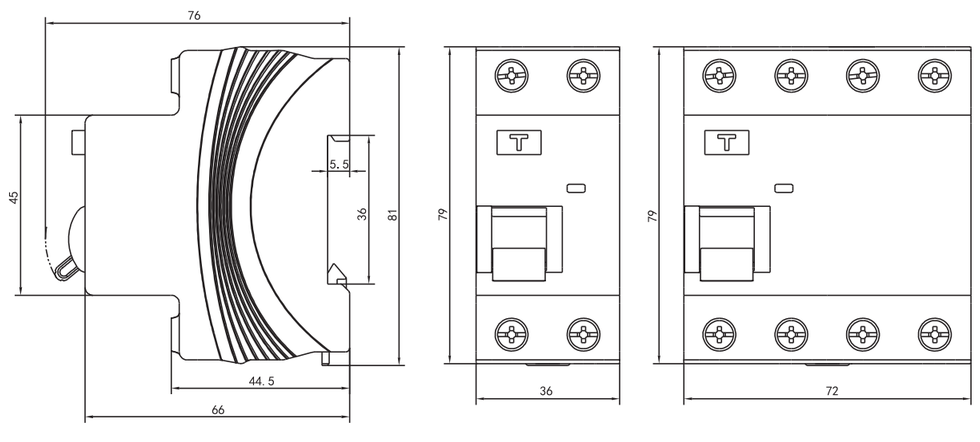

DZ47H隔离开关

功能和特性



DZ47H	-	125	1P	100
产品名称		壳架等级	极数	额定电流（A）
隔离开关		125	1P 2P 3P 4P	20A、25A 32A、40A 50A、63A 80A、100A 125A

技术参数

壳架等级额定电流	125A
极数	1P、2P、3P、4P
额定电流	20A、25A、32A、40A、50A、63A、80A、100A、125A
额定绝缘电压	500V
额定电压	AC220V/230V/240V（1P），AC230V(2P)，AC380V/400V/415V（2P、3P、4P）
额定工作频率	50Hz
额定冲击耐受电压	6kV
额定短时耐受电流	1.5kA(有效值)，t=1s
额定短路接通能力	2.5kA(峰值)
机械寿命	8500次
电气寿命	3000次
使用类别	AC-22A、AC-21B

产品尺寸

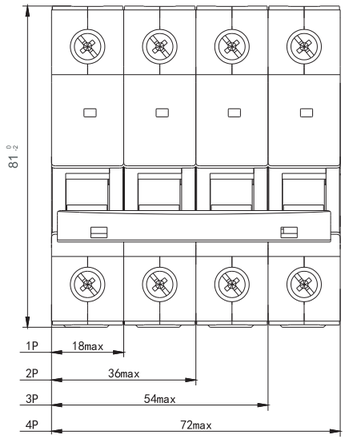

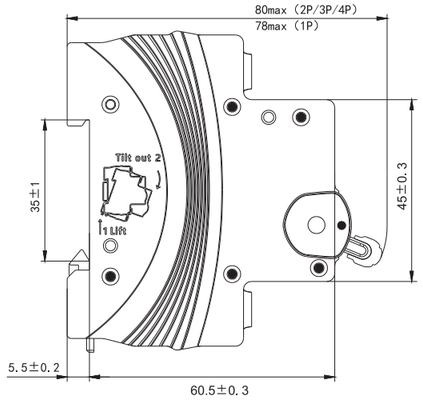

HYU3浪涌保护器

功能和特性



HYU3	-	□	□	/	□	/	□
产品型号		试验类别	最大放电电流/ 冲击电流		最大持续工作电压		极数
浪涌保护器		Ⅰ+Ⅱ 类 Ⅱ 类	15～160kA		385/440V		1P、1N、2P 3P、3N、4P

技术参数

实验类别	Ⅰ+Ⅱ类				Ⅱ类													
型号	15kA		25kA		20kA		40kA		65kA		80kA		100kA		120kA		160kA	
指标	385	440	385	440	385V	440V	385V	440V	385V	440V	385V	440V	385V	440V	385V	440V	385V	440V
电压保护水平Up(kV)	2.0	2.0	2.3	2.3	1.5	1.7	1.8	2.0	2.0	2.2	2.2	2.4	2.4	2.5	2.4	2.7	3.0	3.0
最大持续运行电压Uc(V～)	385	440	385	440	385	440	385	440	385	440	385	440	385	440	385	440	385	440
标称放电电流In（8/20μs）kA	20	20	30	30	10	10	20	20	30	30	40	40	50	50	60	60	80	80
最大放电电流Imax（8/20μs）kA	40	40	60	60	20	20	40	40	65	65	80	80	100	100	120	120	160	160
冲击放电电流Iimp（10/350μs）kA	15	15	25	25	-	-	-	-	-	-	-	-	-	-	-	-	-	-
响应时间ta（ns）	＜25																	
对应后备保护器规格	HYSCB3-Ⅰ15		HYSCB3-Ⅰ25		HYSCB3-Ⅱ20		HYSCB3-Ⅱ40		HYSCB3-Ⅱ65		HYSCB3-Ⅱ80		HYSCB3-Ⅱ100		HYSCB3-Ⅱ120		HYSCB3-Ⅱ160	
端子接线能力	多股硬质导线4mm2～25mm2																	

产品尺寸

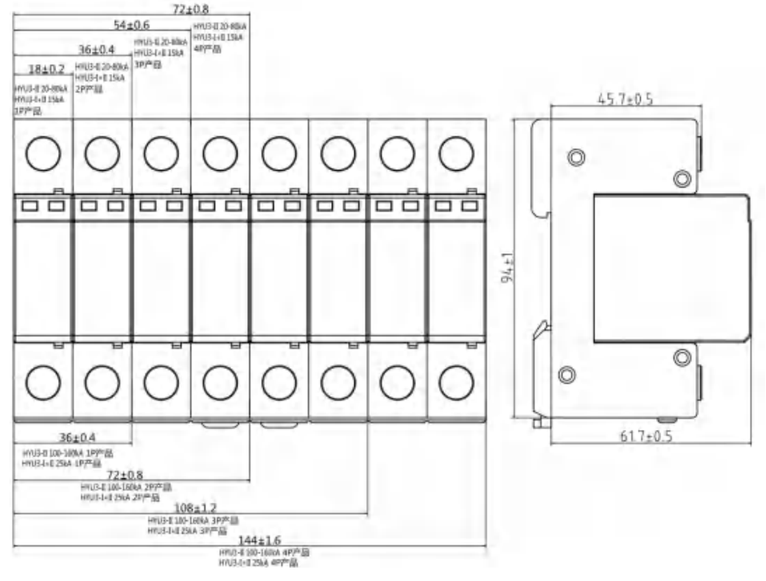

CJX2N交流接触器

功能和特性



CJX2N	-	□	□	□	□	□
产品型号		额定电流	辅助触点	机械联锁	线圈电压	频率
交流接触器		06、09、12 18、25、32 38、40、50 65、80、95	11:一常开+一常闭 （全系列标配） 10:一常开 （仅06~18A规格） 01:一常闭 （仅06~18A规格）	派生代号： 如有N表示 可逆（仅06 ~38A规格）	24V、36V 110V、127V 220V、380V	50Hz

技术参数

接触器型号			CJX2N											
			06	09	12	18	25	32	38	40	50	65	80	95
额定绝缘电压 Ui(V)			690											
约定发热电流Ith(A)			20			32	40	50		60	80		125	
额定工作电流 Ie(A)	220V (230V)	AC-3	6	9	12	18	25	32	38	40	50	65	80	95
	380V (400V)	AC-3	6	9	12	18	25	32	38	40	50	65	80	95
		AC-4	2.6	3.5	5	7.7	8.5	12	14	18.5	24	28	37	44
	660V (690V)	AC-3	3.8	6.6	8.9	12	18	21	22	34	39	42	49	55
		AC-4	1	1.5	2	3.8	4.4	7.5	8.9	9	12	14	17.3	21.3
可控三相鼠笼电动机功率 Pe (AC-3) kW	220V		1.5	2.2	3	4	5.5	7.5	9	11	15	18.5	22	22
	380V		2.2	4	5.5	7.5	11	15	18.5	18.5	22	30	37	45
	660V		3	5.5	7.5	9	15	18.5	18.5	30	33	37	45	55
推荐熔断器CPD			RT16-00 16A	RT16-00 20A	RT16-00 20A	RT16-00 32A	RT16-00 40A	RT16-00 50A	RT16-00 63A	RT16-00 63A	RT16-00 80A	RT16-00 80A	RT16-00 100A	RT16-00 125A
操作频率（次/h）	AC-3		1200						600					
	AC-4		300											
电寿命（万次）	AC-3		120						110				85	
	AC-4		20						15				10	
机械寿命			1200						900					
额定控制电路电压（Us）	50Hz		24V、 36V、 110V、 127V、 220V、 380V											
允许控制电路电压（Us）	运行		85%～110%Us											
	释放		20%～75%Us											
线圈功率	吸合VA		50～70							190～220				
	保持VA		7～11.4							19～25				
	功耗W		1.8～4							6～10				

产品尺寸

型号尺寸		CJX2N-06～18	CJX2N-25～38	CJX2N-40～65	CJX2N-80、95
外形尺寸(mm)	A	45.5	57	75.5	85.5
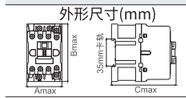	B	74.5	80.5	128.5	128.5
	C	83	94.5	116	118.5

CJX2N交流接触器

功能和特性



CJX2N-F	-	□	/	□	-	□	□
产品型号		额定电流		主回路极数		线圈电压	频率
交流接触器		115、150 185、225 265、330 400、500 630、800		3：三极 4：四极(注)		220V 380V 660V	50Hz

注：本体接触器不带辅助，需单独订购。

技术参数

接触器型号			CJX2N-F								
			115	150	185	225	265	330	400	500	630	800
额定工作电流 Ie(A)	AC-3	380V (400V)	115	150	185	225	265	330	400	500	630	800
		660V (690V)	86	107	118	137	170	235	305	355	462	486
可控三相鼠笼电动机功率 Pe (AC-3) kW		220V	37	45	55	63	75	90	132	160	200	230
		380V	55	75	90	110	132	160	200	250	335	450
		660V	80	100	110	129	160	220	280	335	450	475
约定发热电流 Ith A			200		275		315	380	450	630	800	1000
额定工作电压 Ue（V）			220、 380、 660									
额定绝缘电压 Ui（V）			1000									
(AC-3)	电寿命（万次）		130	110	90							70
	操作频率/h		1200	600								
机械寿命（万次）			1100	650								300
允许控制电路电压（US）	运行		70%～120%US									
	释放		20%～75%US									

产品尺寸

型号尺寸		CJX2N-F115	CJX2N-F150	CJX2N-F185	CJX2N-F225	CJX2N-F265
		3P	3P	3P	3P	3P
外形尺寸(mm)	A	168	168	171	171	202
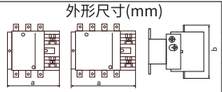	B	163	171	175	198	204
	C	172	172	183	183	215

型号尺寸		CJX2N-F330	CJX2N-F400	CJX2N-F500	CJX2N-F630	CJX2N-F800
		3P	3P	3P	3P	3P
外形尺寸(mm)	A	215	215	235	312	312
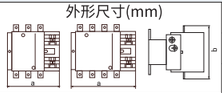	B	208	208	238	305	305
	C	220	220	233	256	256

JRS1N热过载继电器

功能和特性



JRS1N	□	□	□
产品型号	壳架电流	额定电流	安装方式
热过载继电器	25 36 93 180 400 630	0.1～0.16 ..... 400～630	Z：组合安装（缺省） F：独立安装

技术参数

表1

产品型号	额定绝缘电压Ui(V)	整定电流范围（A）	配用熔断器规格	相匹配接触器型号
JRS1N-25	660	0.1～0.16	4	CJX2N-06、09、12、18、25、32、38
		0.16～0.25	4	
		0.25～0.4	4	
		0.4～0.63	4	
		0.63～1	4	
		1～1.6	4	
		1.6～2.5	6	
		2.5～4	10	
		4～6	16	
		5.5～8	20	
		7～10	20	
		9～13	25	
		12～18	35	
		17～25	50	
JRS1N-36	660	23～32	63	CJX2N-25、32、38
		30～40	80	
JRS1N-93	660	23～32	63	CJX2N-40、50、65、80、95
		30～40	80	
		37～50	100	
		48～65	100	
		55～70	125	
		63～80	125	
		80～93	160	
JRS1N-180	690	55～80	125	CJX2N-F115、150、185
		63～90	125	
		80～110	200	
		90～120	200	
		110～135	200	
		120～150	250	
		135～160	250	
		150～180	250	

JRS1N热过载继电器

功能和特性

表1 续

产品型号	额定绝缘电压Ui(V)	整定电流范围（A）	配用熔断器规格	相匹配接触器型号
JRS1N-400	690	80～120	200	CJX2N-F225、265、330、400
		125～200	400	
		160～250	400	
		200～320	500	
		250～400	500	
JRS1N-630	690	320～500	630	CJX2N-F500、630
		400～630	630	

热过载继电器的辅助电路技术参数见表2

表2

热继型号	JRS1N-							
	25		36	93	180		400	630
额定绝缘电压Ui(V)	500				380			
约定发热电流Ith(A)	6							
使用类别	AC-15		DC-13		AC-15		DC-13	
额定工作电压Ue(V)	380	220	220	110	380	220	220	110
额定工作电流Ie(A)	0.95	1.64	0.15	0.3	0.26	0.45	0.14	0.27
辅助触头型式	电气上分开的一常开一常闭触头							

产品尺寸

型号尺寸		JRS1N-25	JRS1N-36	JRS1N-93
外形尺寸(mm)	A	46	56	72
	B	95	95	119
	C	67	80	83

型号尺寸		JRS1N-180	型号尺寸		JRS1N-400、630
外形尺寸(mm)	A	104	外形尺寸(mm)	A	150
	B	104		B	171
	C	55		C	220